Patērētāju tiesību
aizsardzības centrs

Prasības bīstamajām iekārtām

Nilss Sproģis
Patērētāju tiesību aizsardzības centra
Bīstamo iekārtu un metroloģiskās uzraudzības daļas vecākais eksperts
e-pasts:nilss.sprogis@ptac.gov.lv
tālr. 67388629

14.09.2018.

Patērētāju tiesību
aizsardzības centrs

Normatīvo aktu prasības liftu, trošu ceļu, rezervuāru projektēšanai, būvniecībai un nodošanai ekspluatācijā

Patērētāju tiesību aizsardzības centrs

Normatīvo aktu prasības liftu projektēšanai, būvniecībai un nodošanai ekspluatācijā

Eiropas Parlamenta un Padomes 26.02.2014. <u>Direktīva 2014/33/ES</u> par dalībvalstu tiesību aktu tuvināšanu attiecībā uz liftiem

MK 5.04.2016. noteikumi Nr.206 “Liftu un to drošības sastāvdaļu projektēšanas, ražošanas un liftu uzstādīšanas atbilstības novērtēšanas noteikumi”

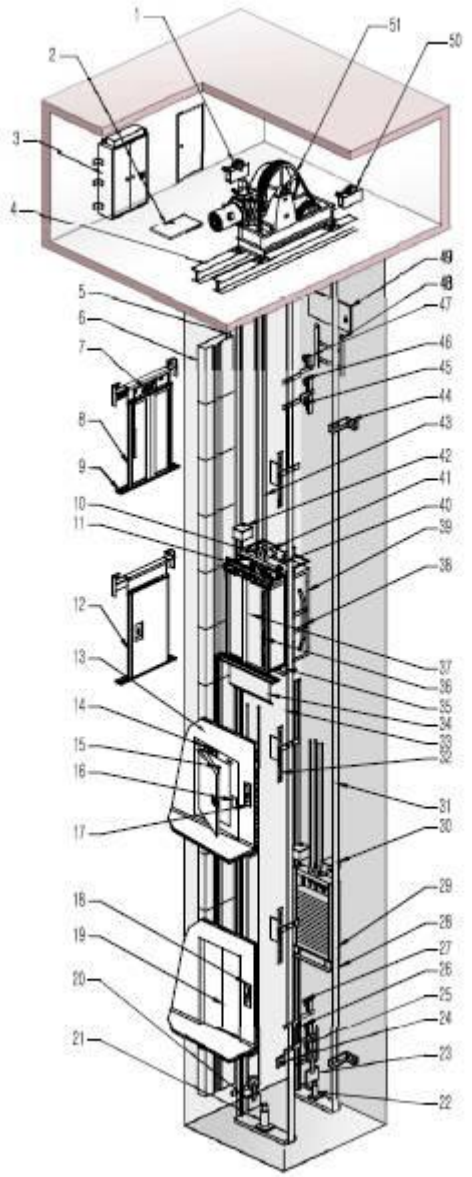

Patērētāju tiesību aizsardzības centrs

Piemērojamo standartu saraksts

- LVS EN 81-20 “Drošuma noteikumi liftu uzbūvei un uzstādīšanai. Pasažieru un kravas lifti. 20.daļa:Pasažieru un kravas/pasažieru lifti”;
- LVS EN 81-70 “Drošības noteikumi liftu uzbūvei un uzstādīšanai. Īpaša pielietojuma pasažieru un kravas pasažieru lifti. 70.daļa:Piekļūšana liftiem personām ar ierobežotām kustības spējām”;
- LVS EN 81-28 “Drošības noteikumi liftu uzbūvei un uzstādīšanai - Pasažieru un kravu pārvietošanas lifti - 28.daļa: Pasažieru un kravas pasažieru liftu tālvadības trauksme”;
- LVS EN 81-21+A1 2012 “Drošuma noteikumi liftu montāžā un uzstādīšanā. Pasažieru un kravas lifti. Esošā ēkā no jauna uzstādītie pasažieru un pasažieru/kravas lifti”;

Patērētāju tiesību aizsardzības centrs

Piemērojamo standartu saraksts (https://www.lvs.lv/lv/legislations/products/886)

LVS | Par mums | Jaunumi | Standartizācija | Standarti | Likumdošana | Noderīgi

- Standarti likumdošanā
- Harmonizētie standarti
- CE marķējums
- Tiesību akti
- Piemērojamie standarti

Likumdošanas akts/Piemērojamo standartu saraksts

- Pamatinformācija
- Saistītie standarti

Numurs	Nosaukums
LVS EN 81-20:2014	Drošuma noteikumi liftu uzbūvei un uzstādīšanai. Pasažieru un kravas lifti. 20.daļa: Pasažieru un kravas/pasažieru lifti
LVS EN 81-21+A1:2012	Drošuma noteikumi liftu montāžā un uzstādīšanā. Pasažieru un kravas lifti. 21. daļa: Esošā ēkā no jauna uzstādītie pasažieru un pasažieru/kravas lifti
LVS EN 81-22:2014	Drošuma noteikumi liftu uzbūvei un uzstādīšanai. Pasažieru un kravas lifti. 22. daļa: Elektriskie lifti ar slīpu pacelšanas trajektoriju
LVS EN 81-28:2003	Drošības noteikumi liftu uzbūvei un uzstādīšanai - Pasažieru un kravu pārvietošanas lifti - 28.daļa: Pasažieru un kravas pasažieru liftu tālvadības trauksme
LVS EN 81-50:2014	Drošuma noteikumi liftu uzbūvei un uzstādīšanai. Pārbaudes un testi. 50.daļa: Konstruēšanas noteikumi, aprēķini, pārbaudes un testi liftu komponentēm
LVS EN 81-58:2003	Drošības noteikumi liftu uzbūvei un uzstādīšanai - Pārbaudes un testi - 58.daļa: Šahtas durvju ugunsizturības tests
LVS EN 81-70:2003	Drošības noteikumi liftu uzbūvei un uzstādīšanai - Īpaša pielietojuma pasažieru un kravas pasažieru lifti - 70.daļa: Piekļūšana liftiem personām ar ierobežotām kustības spējām
LVS EN 81-70:2003 /A1:2005	Drošības noteikumi liftu uzbūvei un uzstādīšanai - Īpaša pielietojuma pasažieru un kravas pasažieru lifti - 70.daļa: Piekļūšana liftiem personām ar ierobežotām kustības spējām
LVS EN 81-71 +A1:2007	Drošuma noteikumi liftu uzbūvei un uzstādīšanai. Īpaša pielietojuma pasažieru un kravas-pasažieru lifti. 71.daļa: Vandaļizturīgi lifti
LVS EN 81-72:2015	Drošuma noteikumi liftu montāžai un uzstādīšanai. Īpašie noteikumi pasažieru un kravas/pasažieru liftiem. 72.daļa: Ugunsdzēsēju lifti

Attēlo no 1. līdz 10. no pavisam 18 ieraksta(-iem).

1 2

Patērētāju tiesību aizsardzības centrs

Galvenie lifta uzstādītāja pienākumi

- **Jāpārliecinās ka lifts atbilst būtiskajām drošuma prasībām.**
- **Jāsagatavo tehniskā dokumentācija un jāveic atbilstības novērtēšanas procedūra.**
- **Jāsagatavo atbilstības deklarācija, jāpievieno tā liftam, un jāmarķē liftu ar CE atbilstības marķējumu un paziņotās institūcijas numuru.**
- **Jānodrošina, ka uz uzstādītā lifta ir tipa, partijas vai sērijas numurs vai cits identifikācijas elements.**
- **Jānorāda savu nosaukumu vai reģistrētu preču zīmi un kontaktadresi, kur var sazināties ar uzstādītāju.**
- **Jānodrošina, ka liftam ir pievienota lietošanas instrukcija valsts valodā.**

Patērētāju tiesību aizsardzības centrs

Lifta atbilstības novērtēšanas procedūras

(Eiropas Parlamenta un Padomes 26.02.2014. Direktīva 2014/33/ES par dalībvalstu tiesību aktu tuvināšanu attiecībā uz liftiem)

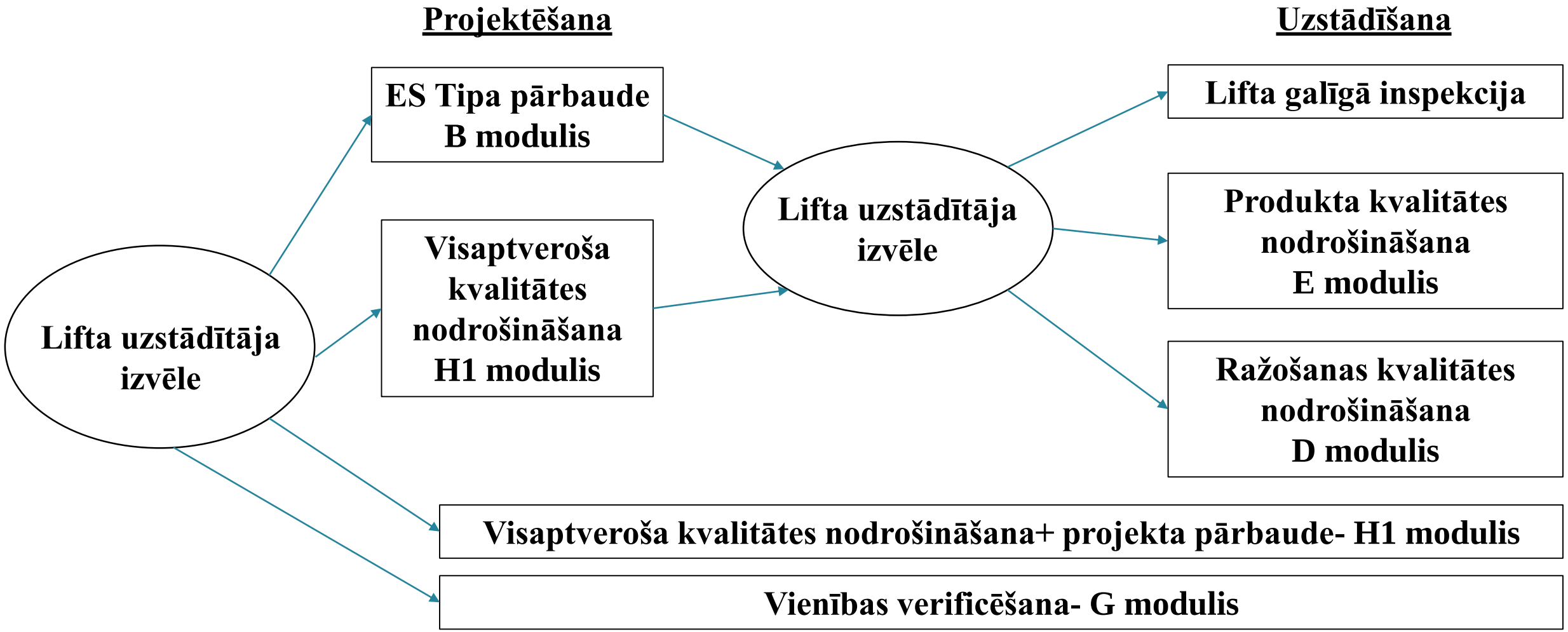

Patērētāju tiesību aizsardzības centrs

Atbilstības deklarācija un marķējums

Ja atbilstības novērtēšanas procedūras laikā ir pierādīts, ka lifts atbilst piemērojamajām veselības un drošības pamatprasībām, uzstādītājs sagatavo ES atbilstības deklarāciju un nodrošina, lai tā būtu pievienota liftam, un uzliek CE zīmi, aiz kuras norāda paziņotās institūcijas identifikācijas numuru, kura veica atbilstības novērtēšanas procesu.

CE XXXX

Patērētāju tiesību aizsardzības centrs

Atbilstības deklarācijas saturs

a) uzstādītāja uzņēmuma nosaukums un adrese;
b) attiecīgā gadījumā – pilnvarotā pārstāvja uzņēmuma nosaukums un adrese;
c) lifta apraksts, sīkas ziņas par tipu vai sēriju, sērijas numurs un adrese, kur lifts uzstādīts;
d) lifta uzstādīšanas gads;
e) visi attiecīgie noteikumi, kuriem atbilst lifts;
f) norāde, ka lifts atbilst attiecīgajiem Savienības saskaņošanas tiesību aktiem;
g) ja vajadzīgs, atsauce(-es) uz piemēroto(-ajiem) saskaņoto(-ajiem) standartu(-iem);
h) ja vajadzīgs, nosaukums, adrese un identifikācijas numurs paziņotajai struktūrai, kas veikusi lifta atbilstības novērtēšanas procedūru, un atsauce uz pārbaudes sertifikātu, ko izsniegusi minētā paziņotā struktūra;
l) tās personas vai tās pilnvarota pārstāvja vārds, uzvārds, amats, kura ir tiesīga parakstīt deklarāciju uzstādītāja vārdā;
m) vieta un parakstīšanas datums;
n) paraksts.

Patērētāju tiesību aizsardzības centrs

Instrukcija

Katram liftam jāpievieno lietošanas instrukcijas. Instrukcijās ietver vismaz šādu informāciju:

a) instrukcijas ar plāniem un diagrammām, kas nepieciešamas parastai izmantošanai un attiecas uz apkopi, inspekciju, remontu, periodiskām inspekcijām un glābšanas darbiem;

b) reģistrācijas žurnāls, kurā atzīmē remontus un, ja vajadzīgs, periodiskās pārbaudes.

Patērētāju tiesību aizsardzības centrs

Lifta drošības sastāvdaļas

(Eiropas Parlamenta un Padomes 26.02.2014. Direktīva 2014/33/ES par dalībvalstu tiesību aktu tuvināšanu attiecībā uz liftiem)

- **šahtas durvju slēgierīces;**
- **ierīces, kas novērš kabīnes krišanu vai nekontrolētu kustību;**
- **ātruma ierobežotāji;**
- **enerģiju uzkrājoši trieciena amortizatori:**
- **enerģiju izkliedējoši trieciena amortizatori;**
- **drošības ierīces, kas piestiprinātas hidrauliskā spēka kontūra pacēlājam, lai novērstu krišanu;**
- **drošības slēdži ar elektroniskām sastāvdaļām.**

Patērētāju tiesību aizsardzības centrs

Lifta nodošana ekspluatācijā

Valdītāja iesniegums

↓

Pirmreizējā pārbaude

↓

Reģistrēšana BIR

↓

MK 2.03.2010. noteikumi Nr.195
“Liftu drošības un tehniskās uzraudzības noteikumi”

Patērētāju tiesību aizsardzības centrs

Pārbaužu laikā konstatētais…

Apgrūtināta piekļuve lifta mašīntelpai

Lifts aprīkots ar abpusējās sarunas ierīci, taču ēkā nav ierīkotas komunikācijas savienojuma izveidei ar glābšanas dienestu

Patērētāju tiesību aizsardzības centrs

Normatīvo aktu prasības rezervuāru projektēšanai, būvniecībai un nodošanai ekspluatācijā

MK 25.04.2006. noteikumi Nr.339 “Noteikumi par prasībām bīstamo ķīmisko vielu un ķīmisko preparātu (produktu) uzglabāšanas rezervuāru projektēšanai, uzstādīšanai, par to atbilstības novērtēšanas kārtību un tirgus uzraudzību”

Atbildīgais par noteikumu Nr.339 prasību izpildi:

a) **Rūpnieciski izgatavotiem rezervuāriem- ražotājs, tā pilnvarotais pārstāvis vai izplatītājs;**

b) **Būvlaukumā izbūvējamiem rezervuāriem- rezervuāra projektētājs un galvenais būvuzņēmējs.**

Patērētāju tiesību aizsardzības centrs

Rezervuāru iedalījums
(MK 25.04.2006. noteikumi Nr.339)

Glabājamās vielas iedalījums	vielu radītais tvaika vai gāzes spiediens virs šķidruma līmeņa, Bar	Tilpums, m3
sprādzienbīstami, īpaši viegli uzliesmojoši, viegli uzliesmojoši un uzliesmojoši šķidrumi, gāzes un to maisījumi	≤0,5	≥2,5
dīzeļdegvielu, šķidro kurināmo un vielas, kuras saskaņā ar normatīvajiem aktiem par ugunsdrošību ir degoši šķidrumi		≥10
vielas, kuras normatīvajos aktos par ķīmisko vielu klasifikāciju noteiktas kā ļoti toksiski, toksiski, kaitīgi, kodīgi un kairinoši šķidrumi, gāzes un to maisījumi, videi bīstami, sensibilizējoši, kancerogēni, mutagēni un reproduktīvai sistēmai toksiski šķidrumi		≥1

Patērētāju tiesību aizsardzības centrs

Rezervuāru projektēšana

MK 25.04.2006. noteikumi Nr.339 "Noteikumi par prasībām bīstamo ķīmisko vielu un ķīmisko preparātu (produktu) uzglabāšanas rezervuāru projektēšanai, uzstādīšanai, par to atbilstības novērtēšanas kārtību un tirgus uzraudzību" 3.2. apakšnodaļa;

LVS EN 14015:2004"Vertikālu, cilindrisku, virszemes, metinātu tēraudu rezervuāru, ar plakanu grīdu, kuros paredzēts uzglabāt šķidrumus apkārtējās vides temperatūrā un virs tās un kas tiek izbūvēti turpmākajā lietošanas vietā, projektēšanas un izgatavošanas instrukcija".

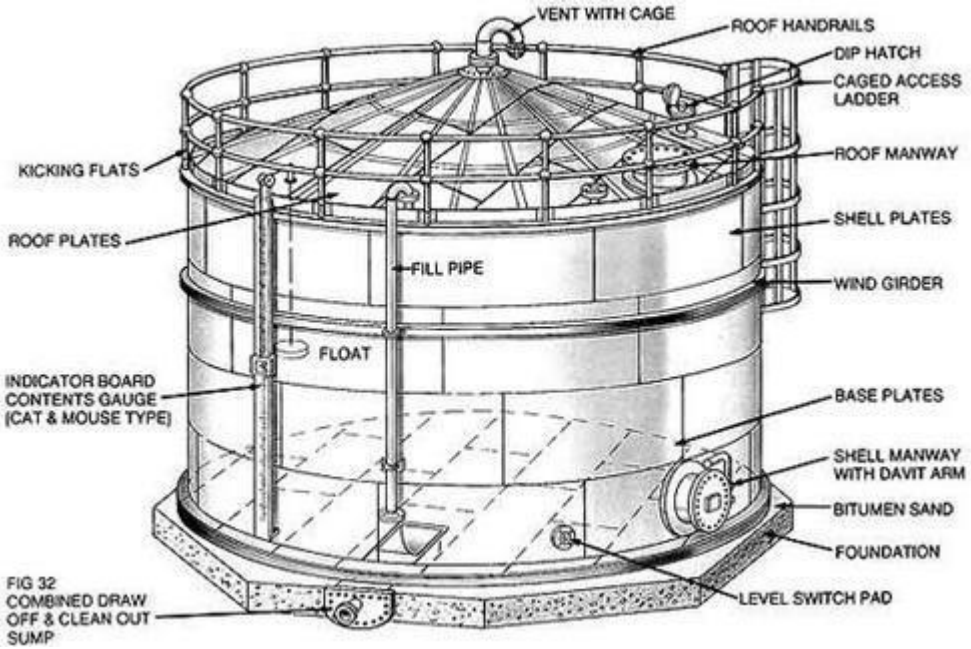

Patērētāju tiesību aizsardzības centrs

Galvenās prasības rezervuāru projektēšanai
(MK 25.04.2006. noteikumi Nr.339)

- **Jāņem vērā ar uzglabājamo vielu saistītos riska faktorus;**
- **Projektējot rezervuārus, piemēro atbilstošus drošības koeficientus;**
- **Rezervuāram paredz tādu apkalpošanu, kas novērš iespējamos negadījuma draudus rezervuāra lietošanas laikā.**
- **Rezervuāru projektē un konstruē tādu, lai varētu veikt visas nepieciešamās pārbaudes un pārliecināties par tā pareizu un atbilstošu ekspluatāciju un drošības līmeni.**
- **Jāparedz atbilstošus līdzekļus, kas ļauj iekļūt rezervuāra iekšpusē.**
- **Rezervuāru konstrukcijā paredz īpašas ierīces vai to pievienošanas iespēju, lai rezervuāru varētu droši uzpildīt un iztukšot.**
- **Ja rezervuāra lietošanas laikā iespējama pieļaujamo parametru pārsniegšana, rezervuāra konstrukcijā paredz attiecīgas aizsardzības ierīces vai to pievienošanas iespēju.**

Patērētāju tiesību aizsardzības centrs

Galvenās prasības rezervuāru izgatavošanai un uzstādīšanai
(MK 25.04.2006. noteikumi Nr.339)

- **Ražotājs vai būvuzņēmējs, lietojot atbilstošu tehniku un procedūras, nodrošina pilnīgu rezervuāra projekta izpildi;**
- **Ražotājs vai būvuzņēmējs veic visus nepieciešamos pasākumus, lai ražošanas vai izbūves procesā nodrošinātu izgatavoto rezervuāru atbilstību šo noteikumu Nr.339 prasībām un tehniskajai dokumentācijai;**
- **Rezervuāra galīgā novērtēšana sastāv no gala pārbaudes, stiprības testa un aizsardzības ierīču izvērtēšanas;**
- **Rezervuāra ražotājs vai būvuzņēmējs sastāda rezervuāra lietošanas instrukciju.**

Patērētāju tiesību aizsardzības centrs

Rezervuāru marķēšana
(MK 25.04.2006. noteikumi Nr.339)

Uz katra rezervuāra norāda šādu informāciju:

- ražotāja vai būvuzņēmēja adrese, vārds un uzvārds vai firma;
- rezervuāra izbūves vai izgatavošanas un uzstādīšanas gads;
- rezervuāra identifikācijas dati atbilstoši tā raksturam;
- galvenās maksimālās un minimālās robežvērtības, darba temperatūra un uzglabāšanas tilpums;
- tās paziņotās institūcijas identifikācijas numurs, kura veikusi attiecīgā rezervuāra atbilstības novērtēšanu;
- rezervuāra tilpums (kubikmetros);
- pārbaudes spiediens P (bāros) un pārbaudes datums;
- noregulētais drošības ierīču spiediens (bāros);
- maksimālā uzpildījuma pakāpe (procentos no tilpuma) vai augstums (metros);
- uzglabājamo bīstamo ķīmisko vielu vai ķīmisko preparātu (produktu) marķējums;
- skaidri saskatāmas piktogrammas un brīdinājuma zīmes, lai nodrošinātu tā pareizu lietošanu.

GHS02 GHS08 GHS07 GHS09

Patērētāju tiesību aizsardzības centrs

Rezervuāra atbilstības novērtēšanas procedūras

(MK 25.04.2006. noteikumi Nr.339 "Noteikumi par prasībām bīstamo ķīmisko vielu un ķīmisko preparātu (produktu) uzglabāšanas rezervuāru projektēšanai, uzstādīšanai, par to atbilstības novērtēšanas kārtību un tirgus uzraudzību")

Rūpnieciski izgatavots

Rezervuāra ražotāja izvēle

- **Rezervuāra tipa pārbaude 4.2. apakšnodaļa**
- **Rezervuāra projekta pārbaude 4.3. apakšnodaļa** → **Rezervuāra verifikācija 4.4. apakšnodaļa**
- **Rezervuāra eksemplāra pārbaude 4.5. apakšnodaļa**

Būvlaukumā izbūvējams

būvprojekta ekspertīze 4.6.apakšnodaļa un būvdarbu tehniskā uzraudzība 4.7.apakšnodaļa.

Patērētāju tiesību aizsardzības centrs

Rezervuāra atbilstības deklarēšana

- **Rezervuāra ražotājs vai būvuzņēmējs nodrošina un apliecina rezervuāra atbilstību noteikumu Nr.339 prasībām un sastāda atbilstības deklarāciju.**
- **Deklarācijā norāda šādu informāciju:**

  - rezervuāra ražotāja vai būvuzņēmēja adrese, vārds un uzvārds vai firma;
  - vispārīgs rezervuāra apraksts;
  - veiktās atbilstības novērtēšanas procedūras;
  - norāde uz rezervuāra atbilstības pārbaudes sertifikātu (atbilstoši veiktajai atbilstības novērtēšanas procedūrai), kā arī tās paziņotās institūcijas nosaukums un adrese, kura izsniegusi attiecīgo sertifikātu;
  - norāde uz piemērojamajiem standartiem, ja tādi ir lietoti;
  - norāde uz citiem standartiem un specifikācijām, ja tādas ir lietotas;
  - ražotāja vai būvuzņēmēja, vai tās personas, kura ir tiesīga parakstīt ražotāja vai būvuzņēmēja vārdā
  - sastādīto deklarāciju, paraksts, tā atšifrējums un deklarācijas izsniegšanas datums un vieta.

Patērētāju tiesību aizsardzības centrs

Rezervuāru nodošana ekspluatācijā

Pirmreizējā pārbaude

↓

Reģistrēšana BIR

↓

Nodošana ekspluatācijā

↓

MK 28.08.2001. noteikumi Nr.384 “Bīstamu vielu uzglabāšanas rezervuāru tehniskās uzraudzības kārtība”

Patērētāju tiesību aizsardzības centrs

Normatīvo aktu prasības trošu ceļu projektēšanai, būvniecībai un nodošanai ekspluatācijā

Eiropas Parlamenta un Padomes 09.03.2016. Regula (ES) 2016/424 par trošu ceļu iekārtām un ar ko atceļ Direktīvu 2000/9/EK (piemēro no 2018. gada 21. aprīļa).

Klasifikācija:

- Trošu dzelzceļi (funikulieri)
- Trošu vagoni
- Bugeļi (kalnu pacēlāji)

Patērētāju tiesību aizsardzības centrs

Vispārīgās prasības trošu ceļu projektēšanai

(Eiropas Parlamenta un Padomes 09.03.2016. Regula (ES) 2016/424 par trošu ceļu iekārtām un ar ko atceļ Direktīvu 2000/9/EK II pielikums)

- **Cilvēku drošība**
- **Drošības principi (jānovērš riski)**
- **Ārējo faktoru ņemšana vērā**
- **Izmēri (jāparedz materiāla drošības rezerve)**
- **Montāža**
- **Trošu ceļu iekārtas veselums**
- **Aizsargierīces**
- **Apkopes prasības**
- **Traucējumi**

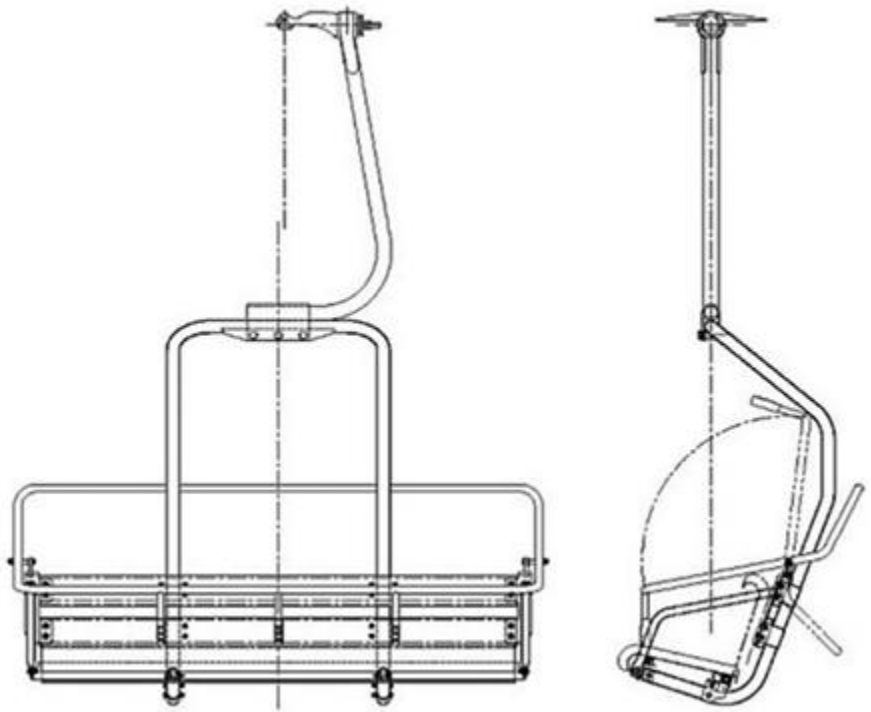

- **LVS EN 12929-1:2015 "Drošuma prasības pasažieru pārvadāšanas trošu ceļiem. Vispārīgās prasības. 1.daļa: Prasības visām iekārtām";**
- **LVS EN 13107:2015"Drošuma prasības pasažieru pārvadāšanas trošu ceļiem. Inženierbūves".**

Patērētāju tiesību aizsardzības centrs

Trošu ceļa būvniecības uzsākšanas process

(Prasības vēl nav spēkā)

Nepieciešama būvatļauja II grupas inženierbūves būvniecības uzsākšanai.

Atļaujas saņemšanai nepieciešams:

- **drošības ziņojums;**
- **atbilstības deklarācijas un citi dokumenti attiecībā uz apakšsistēmu un drošības sastāvdaļu atbilstību;**
- **dokumentācija attiecībā uz trošu ceļu iekārtas raksturlielumiem.**

Patērētāju tiesību aizsardzības centrs

Trošu ceļa nodošana ekspluatācijā

Lai saņemtu atļauju trošu ceļa nodošanai ekspluatācijā nepieciešams:

- **Pārliecināties par trošu ceļa atbilstību iesniegtajai dokumentācijai;**
- **Veikt riska analīzi;**
- **Veikt trošu ceļa pirmreizējo pārbaudi un reģistrēšanu Bīstamo iekārtu reģistrā.**

MK 14.08.2007. noteikumi Nr.555 "Trošu ceļu iekārtu tehniskās uzraudzības kārtība" (līdz ar regulas stāšanos spēkā noteikumiem veikti grozījumi, kas vēl ir apstiprināšanas procesā)

Patērētāju tiesību aizsardzības centrs

Normatīvo aktu prasības, kas jāievēro, lietojot bīstamās iekārtas būvdarbos

(cilvēku celšanai paredzētie pacēlāji, kravas celtņi).

Likums «Par bīstamo iekārtu tehnisko uzraudzību»

- **MK 16.02.2010. noteikumi Nr.137 “Cilvēku celšanai paredzēto pacēlāju tehniskās uzraudzības kārtība”**
- **MK 09.02.2010. noteikumi Nr.113 “Kravas celtņu tehniskās uzraudzības kārtība”**

Noteikumi nosaka tehniskās uzraudzības kārtību, kā arī drošības prasības, organizējot un veicot darbus, lai neradītu draudus cilvēku dzīvībai, veselībai un īpašumam, kā arī videi.

Patērētāju tiesību aizsardzības centrs

Vispārīgās normatīvo aktu prasības, kas jāievēro, lietojot cilvēku celšanai paredzētos pacēlājus un kravas celtņus.

- **Reģistrācija BIR;**
- **Jāveic kārtējās tehniskās pārbaudes;**
- **Jābūt lietošanas instrukcijām;**
- **Jābūt periodiskās apskates un tehniskās apkopes žurnālam;**
- **Jābūt norīkotam atbilstošas kvalifikācijas speciālistam;**
- **Bīstamās iekārtas lieto un vada apmācītas personas;**

Patērētāju tiesību aizsardzības centrs

Valdītāja pienākumi

- **nodrošināt noteikumu un lietošanas dokumentācijas prasībām atbilstošu bīstamās iekārtas tehnisko stāvokli;**
- **ar rakstisku rīkojumu norīkot atbilstošas kvalifikācijas speciālistu;**
- **noteikt kārtību, kādā atbildīgais speciālists izsniedz norīkojumus darbiem paaugstinātas bīstamības apstākļos;**
- **nodot atbildīgā speciālista rīcībā bīstamās iekārtas pasi un lietošanas dokumentāciju;**
- **ziņot Patērētāju tiesību aizsardzības centram par avārijām un nelaimes gadījumiem, kas notikuši, lietojot bīstamās iekārtas.**

Patērētāju tiesību aizsardzības centrs

Pacēlāja un kravas celtņa lietošana ir aizliegta šādos gadījumos:

- **nav veikta reģistrācija bīstamo iekārtu reģistrā;**
- **nav bīstamās iekārtas pases;**
- **noteikumos noteiktajos termiņos un kārtībā nav veiktas tehniskās pārbaudes vai pārbaudes rezultātā ir konstatēts, ka tas apdraud cilvēku dzīvību, veselību, īpašumu vai vidi;**
- **iekārtas vada persona, kura nav apmācīta;**
- **iekārtu un to aprīkojuma bojājumu dēļ ir apdraudēta cilvēku dzīvība, veselība, īpašums vai vide.**

Patērētāju tiesību aizsardzības centrs

Informācija par bīstamo iekārtu nomas kārtību

Par bīstamo iekārtu izvietojumu, atbilstošu un drošu lietošanu, apkalpošanu un uzraudzību saskaņā ar šajos noteikumos un lietošanas dokumentācijā noteiktajām prasībām ir atbildīgs bīstamās iekārtas valdītājs.

Pacēlāja un kravas celtņa nodošana lietošanā (piemēram, noma) citai personai ar atlīdzību vai bez tās nav uzskatāma par valdītāja maiņu līdz brīdim, kamēr attiecīgās izmaiņas nav reģistrētas bīstamo iekārtu reģistrā.

Nododot pacēlāju un kravas celtni lietošanā citai personai, tai nodod arī pacēlāja un kravas celtņa pasi un lietošanas instrukciju.

Patērētāju tiesību aizsardzības centrs

Pārbaužu laikā konstatētais…

Cilvēku celšanai paredzētā pacēlāja groza margām plaisas metinājuma šuvju vietās

Patērētāju tiesību aizsardzības centrs

Pārbaužu laikā konstatētais…

Kravas celtnim bojāts kāša drošības aizslēgs

Kravas celtnim bojāta kravas trose

Patērētāju tiesību
aizsardzības centrs

Paldies par uzmanību!